ООО «Агро 40»

Саморегулируемая организация Ассоциация изыскателей "Объединение изыскательских организаций "ЭкспертИзыскания" (СРО -И-053 -01122021)

г.Боровск, ул.Советская, д.5, офис 9. тел./8-48438/ -66308 , 920-0960070.

Заключение

по обследованию технического состояния объекта недвижимости- нежилого здания , здания, расположенного по адресу :Российская Федерация, Калужская область, Боровский район, г.Ермолино , ул. ОПХ Ермолино с кадастровым номером 40:03:120517:86 в границах земельного участка 40:03:120517:62

18-11/024-ЗпОТС

Боровск

2024

ООО «Агро 40»

Саморегулируемая организация Ассоциация изыскателей "Объединение изыскательских организаций "ЭкспертИзыскания" (СРО - И-053 -01122021)

Заказчик: Карачлы Мария

Заключение

по обследованию технического состояния объекта недвижимости- нежилого здания , здания, расположенного по адресу :Российская Федерация, Калужская область, Боровский район, г. Ермолино, ул. ОПХ Ермолино с кадастровым номером 40:03:120517:86 в границах земельного участка 40:03:120517:62

18-11/024-ЗпОТС

Директор ООО "Агро 40" **А.Н.Плосконосов**

Боровск

2024

СОДЕРЖАНИЕ:

1.Проект переустройства и перепланировки.....…стр.3
2.Техническое заключение.....….....стр.6
3.План первого, второго этажа….....……..……....……..…..……..…стр.7
4.Фотофиксация.....стр.9
5. Прилагаемые документы.....стр.20

Согласовано

Взам.

Подп. и дата

Инв.№по

						18-11/024-ЗпОТС		
Изм.	Кол.	Лист	№д.	Подп.	Дата			
Разраб.		Плосконосов			18.11.2024г	*Заключение технического состояния*	Стадия	Лист	Листов
							П	2	23
Н.контр.							ООО «Агро 40»		

2. ОТЧЕТ РЕЗУЛЬТАТОВ ТЕХНИЧЕСКОГО ОСВИДЕТЕЛЬСТВОВАНИЯ СОСТОЯНИЯ СТРОИТЕЛЬНЫХ КОНСТРУКЦИЙ

Данное освидетельствование выполнено на основании задания заказчика для помещений нежилого здания, расположенного в г.Ермолино, ул. ОПХ "Ермолино"

2.1. Краткая характеристика здания.

Обследуемое здание нежилого назначения является одноэтажным зданием, которое располагается по адресу: Калужская область, г. Ермолино, ул. ОПХ "Ермолино", построенное в 2013году. Техническому освидетельствованию подлежат строительные конструкции нежилого здания . Первый этаж представлен : пом.1 - переустроенное под жилую ккхню-столовую , пом.2- жилая комната. Наружные стены здания, нежилого здания дома пеноблок, облицован сайдингом. Перекрытие жилого здания выполнено по деревянным утепленным балкам. Крыша металлочерепица. Материал кровли – окрашенный металлический лист. Степень огнестойкости здания- III б(Согласно ДБН 1.1.7-2002"Защита от пожара. Пожарная безопасность объектов строительства"). На момент осмотра здание жилого дома эксплуатируется (см фото 3, 4 раздела фотофиксации). Жилой дом имеет централизованную систему электроснабжения с подключением от существующей железобетонной опоры городского электроснабжения . Отключение электроснабжения в зимний период в г.Ермолино на ул.ОПХ "Ермолино", не происходит. Помещения жилого дома ожлектрокотлом, с разводкой к радиаторам . Водоснабжение жилого дома выполнено от скважины . Канализация представлена септиком.

2.2. Техническое состояние здания.

Здание относится к зданиям капитального строительства жилого назначения для проживания одной семьи. Класс капитальности-5. На момент осмотра жилой дом эксплуатируется.

2.2.1. Стены

Наружные стены здания жилого дома – пеноблочные, утеплены, облицованы сайдингом. Фундамент здания бетонный ленточный. Цоколь здания на момент осмотра облицован плиткой сайдинга. Деформаций и отслоений цоколь не имеет (см фото 1,2, раздела фотофиксации). Вокруг здания отмостка выполнена (см . фото 1,2,3,4 раздела фотофиксации). Внутренняя поверхность наружных стен и внутренние стены жилого дома не имеют трещин, деформаций и разрушений.см.фото 2,3,4,5) Вход в здание жилого дома осуществляется через дверь с высокого крыльца, отметка пола здания выше отметки земли .

2.2.2. Межэтажное перекрытие.

Потолочное перекрытия жилого дома выполнены из деревянного бруса. Балки потолочного перекрытия на момент осмотра не имеют прогибов и деформаций. Для дальнейшей эксплуатации не представляют опасность.

2.2.3. Крыша.

Кровля здания выполнена из окрашенного листа металлочерепицы. В качестве

утеплителя применен - базальтовые плиты. Несущие конструкции кровли совмещены с перекрытием .

Свесы крыши имеют полную подшивку карнизов. (см фото 1,2,3,4 раздела фотофиксации). Водосточная система выполнена по всему периметру здания.
2 .2.4. Полы .
Покрытие пола в помещениях жилого дома выполнены преимущественно с использованием линолеумного покрытия , не имеют провалов и разрушений (см фото 6,7,12,16 раздела фотофиксации).

2.2.5. Окна и двери.

Окна пластиковые с двойным стеклопакетом (см фото 2,3,10,11 раздела фотофиксации). Дверь входная металлическая. На период обследования двери и окна не имеют деформаций и отклонений.

Оконные блоки установлены по всему периметру здания, двери установлены во всех помещениях.

3. Выводы.

3.1. На основании освидетельствования состояние переустроенного жилого дома оценивается:

- ***Стены наружные – работоспособное состояние;***
- ***Перекрытие - работоспособное состояние;***
- ***Полы - работоспособное состояние;***
- ***Крыша - работоспособное состояние;***
- ***Окна и двери - работоспособное состояние;***
- ***Фундаменты - работоспособное состояние;***
-

3.2. Проведение капитального ремонта жилого здания определяется сроком износа конструкций. Капремонт конструкций стен из дерева проводится через 50 лет, перекрытий деревянных- 50 лет, деревянных перегородок через – 30 лет. Износ конструкций жилого дома по техническому паспорту /год завершения строительства 2013 года составляет от 5% до 20%, на сегодняшний день не более 15% /.

3.3 На основании выше изложенного и результатов переустройства и перепланировки жилого дома установлено, что данное здание не является опасным для дальнейшей эксплуатации и пригодно для круглогодичного проживания.

Главный инженер проекта А.Н.ПЛОСКОНОСОВ

4. Техническое заключение.

В результате проведенного переустройства и перепланировки и освидетельствования технического состояния строительных конструкций нежилого здания с кад.№ 40:03:120517:86, г. Ермолино, ул.ОПХ "Ермолино \" , расположенного на земельном участке с кадастровым номером №40:03:120517:62 представлено одноэтажным зданием,с мансардой с использованием качественных строительных материалов в конструкции здания, общей площадью 37,9 кв.м. На момент осмотра здание не представляет угрозу для жизни и здоровья людей, не является опасным для дальнейшей эксплуатации и не затрагивает интересы третьих лиц.

Согласно Жилищного кодекса РФ, с учетом переустройства и перепланировки объекта недвижимости и в подтверждении технического плана здания выполненного на нежилое здание, имеются все основания для признания его жилым домом , расположенным по адресу: ,Калужская область, Боровский район, г. Ермолино, ул. ОПХ "Ермолино" пригодным для круглогодичного проживания.

5.1.План помещений первого этажа.

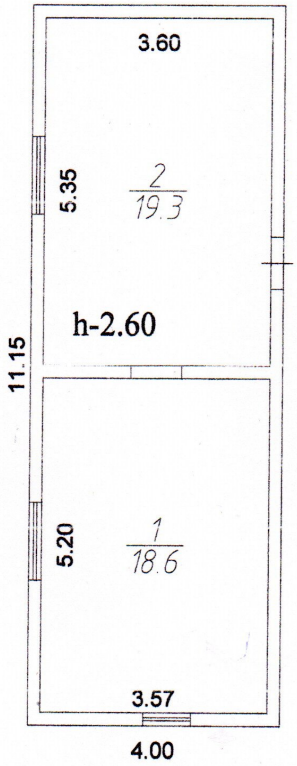

Лит.Г
H=2,65

КАЗЁННОЕ ПРЕДПРИЯТИЕ КАЛУЖСКОЙ ОБЛАСТИ "БЮРО ТЕХНИЧЕСКОЙ ИНВЕНТАРИЗАЦИИ"		Масштаб
Инвентарный № 11234	адрес объекта: Калужская область Боровский район г.Ермолино ул.ОПХ Ермолино поэтажный план	1:100
Дата	Исполнитель Фамилия, имя, отчество	Подпись
24.12.2013	Инженер: Саксонова Н.А	
	Директор Загумённый А.И.	

Изм.	Кол.у	Лист	№док.	Подп.	Дата
					18.11.2024г

18-11/024-ЗпОТС

Лист 8

Взам. инв. №

Подп. и дата

Инв.№подл.

7.ФОТОФИКСАЦИЯ

Фото 1,2 Общий вид с вводом кабеля.

Фото 3. Общий вид жилого дома, с элементами фасадного конструктива.

Фото 4. Общий вид жилого дома, с элементами фасадного конструктива.

Фото 5. Электрический котел, радиатор отопления.

Фото 6,7.Санузел. Водоподготовка.

Фото 8. Окно, полы, отопление

Фото 9. Жилая комната в мансардном этаже.

Фото 10,11. Водосливы, вход в дом.

Фото 12. Общий вид жилой комнаты .

Фото 13,14. Септик.Скважина.

Фото 15. Лестница

Фото 16. Общий вид помещения Кухня-столовая.

8. ПРИЛАГАЕМЫЕ ИСХОДНЫЕ ДОКУМЕНТЫ

СИСТЕМА ДОБРОВОЛЬНОЙ СЕРТИФИКАЦИИ СИСТЕМ МЕНЕДЖМЕНТА «Генеральный альянс региональных стандартов»

СЕРТИФИКАТ СООТВЕТСТВИЯ

№ РОСС RU.31381.04ИБИ0/СМК.14414

Срок действия с 09.01.2024 г. по 09.01.2027 г.

ОРГАН ПО СЕРТИФИКАЦИИ
ОБЩЕСТВО С ОГРАНИЧЕННОЙ ОТВЕТСТВЕННОСТЬЮ
«ГЕНЕРАЛЬНЫЙ АЛЬЯНС РЕГИОНАЛЬНЫХ СТАНДАРТОВ»
115162, г. Москва, вн.тер. г. Муниципальный округ Замоскворечье, ул. Люсиновская, дом 36, строение 1, помещ. 1101

СЕРТИФИКАТ СООТВЕТСТВИЯ

Выдан **Обществу с ограниченной ответственностью «АГРО 40»**
249010, Калужская область, м.р-н Боровский, г.п. город Боровск, г. Боровск, ул. Советская, д. 5, помещ. 5
ИНН 4000007814

НАСТОЯЩИЙ СЕРТИФИКАТ УДОСТОВЕРЯЕТ:

Система менеджмента качества применительно к выполнению работ по инженерным изысканиям объектов капитального строительства, которые оказывают влияние на безопасность объектов капитального строительства

СООТВЕТСТВУЕТ ТРЕБОВАНИЯМ
ГОСТ Р ИСО 9001-2015

Система сертификации «ГЕНЕРАЛЬНЫЙ АЛЬЯНС РЕГИОНАЛЬНЫХ СТАНДАРТОВ» зарегистрирована в едином реестре систем добровольной сертификации ФЕДЕРАЛЬНОГО АГЕНТСТВА ПО ТЕХНИЧЕСКОМУ РЕГУЛИРОВАНИЮ И МЕТРОЛОГИИ
Регистрационный № РОСС RU.31381.04ИБИ0 от 16.09.2015 г.

Настоящий Сертификат обязывает организацию поддерживать состояние выполняемых работ в соответствии с вышеуказанным стандартом, что будет находиться под контролем органа по сертификации системы «ГЕНЕРАЛЬНЫЙ АЛЬЯНС РЕГИОНАЛЬНЫХ СТАНДАРТОВ» и подтверждаться при прохождении ежегодного инспекционного контроля

Руководитель органа _____ **Пономарева О.Ю.**

Эксперт _____ **Осипова Н.А.**

АССОЦИАЦИЯ САМОРЕГУЛИРУЕМЫХ ОРГАНИЗАЦИЙ ОБЩЕРОССИЙСКАЯ НЕГОСУДАРСТВЕННАЯ НЕКОММЕРЧЕСКАЯ ОРГАНИЗАЦИЯ – ОБЩЕРОССИЙСКОЕ МЕЖОТРАСЛЕВОЕ ОБЪЕДИНЕНИЕ РАБОТОДАТЕЛЕЙ «НАЦИОНАЛЬНОЕ ОБЪЕДИНЕНИЕ САМОРЕГУЛИРУЕМЫХ ОРГАНИЗАЦИЙ, ОСНОВАННЫХ НА ЧЛЕНСТВЕ ЛИЦ, ВЫПОЛНЯЮЩИХ ИНЖЕНЕРНЫЕ ИЗЫСКАНИЯ, И САМОРЕГУЛИРУЕМЫХ ОРГАНИЗАЦИЙ, ОСНОВАННЫХ НА ЧЛЕНСТВЕ ЛИЦ, ОСУЩЕСТВЛЯЮЩИХ ПОДГОТОВКУ ПРОЕКТНОЙ ДОКУМЕНТАЦИИ»

4000007814-20240112-0923
(регистрационный номер выписки)

12.01.2024
(дата формирования выписки)

ВЫПИСКА
из единого реестра сведений о членах саморегулируемых организаций в области инженерных изысканий и в области архитектурно-строительного проектирования и их обязательствах

Настоящая выписка содержит сведения о юридическом лице (индивидуальном предпринимателе), выполняющем инженерные изыскания:

Общество с ограниченной ответственностью «Агро 40»
(полное наименование юридического лица/ФИО индивидуального предпринимателя)

1234000009935
(основной государственный регистрационный номер)

1. Сведения о члене саморегулируемой организации:		
1.1	Идентификационный номер налогоплательщика	4000007814
1.2	Полное наименование юридического лица (Фамилия Имя Отчество индивидуального предпринимателя)	Общество с ограниченной ответственностью «Агро 40»
1.3	Сокращенное наименование юридического лица	ООО «Агро 40»
1.4	Адрес юридического лица Место фактического осуществления деятельности (для индивидуального предпринимателя)	249010, Россия, Калужская область, м.р-н Боровский, г.п.г. Боровск, г. Боровск, ул. Советская, д. 5, помещ. 5
1.5	Является членом саморегулируемой организации	Саморегулируемая организация Ассоциация изыскателей «Объединение изыскательских организаций «ЭкспертИзыскания» (СРО-И-053-01122021)
1.6	Регистрационный номер члена саморегулируемой организации	И-053-004000007814-0681
1.7	Дата вступления в силу решения о приеме в члены саморегулируемой организации	10.01.2024
1.8	Дата и номер решения об исключении из членов саморегулируемой организации, основания исключения	

2. Сведения о наличии у члена саморегулируемой организации права выполнять инженерные изыскания:		
2.1 в отношении объектов капитального строительства (кроме особо опасных, технически сложных и уникальных объектов, объектов использования атомной энергии) (дата возникновения/изменения права)	2.2 в отношении особо опасных, технически сложных и уникальных объектов капитального строительства (кроме объектов использования атомной энергии) (дата возникновения/изменения права)	2.3 в отношении объектов использования атомной энергии (дата возникновения/изменения права)
Да, 10.01.2024	Нет	Нет

3. Компенсационный фонд возмещения вреда		
3.1	Уровень ответственности члена саморегулируемой организации по обязательствам по договору подряда на выполнение инженерных изысканий, в соответствии с которым указанным членом внесен взнос в компенсационный фонд возмещения вреда	**Первый уровень ответственности (не превышает двадцать пять миллионов рублей)**
3.2	Сведения о приостановлении права выполнять инженерные изыскания объектов капитального строительства	
4. Компенсационный фонд обеспечения договорных обязательств		
4.1	Дата, с которой член саморегулируемой организации имеет право выполнять инженерные изыскания по договорам подряда, заключаемым с использованием конкурентных способов заключения договоров, в соответствии с которым указанным членом внесен взнос в компенсационный фонд обеспечения договорных обязательств	
4.2	Уровень ответственности члена саморегулируемой организации по обязательствам по договорам подряда на выполнение инженерных изысканий, заключаемым с использованием конкурентных способов заключения договоров, в соответствии с которым указанным членом внесен взнос в компенсационный фонд обеспечения договорных обязательств	**Нет**
4.3	Дата уплаты дополнительного взноса	**Нет**
4.4	Сведения о приостановлении права выполнять инженерные изыскания по договорам подряда, заключаемым с использованием конкурентных способов заключения договоров	
5. Фактический совокупный размер обязательств		
5.1	Фактический совокупный размер обязательств по договорам подряда на выполнение инженерных изысканий, заключаемым с использованием конкурентных способов заключения договоров на дату выдачи выписки	**Нет**

Руководитель аппарата

НОПРИЗ

ДОКУМЕНТ ПОДПИСАН УСИЛЕННОЙ КВАЛИФИЦИРОВАННОЙ ЭЛЕКТРОННОЙ ПОДПИСЬЮ

Владелец: Кожуховский Алексей Олегович

123056, г. Москва, ул. 2-я Брестская, д. 5

СЕРТИФИКАТ 0402FE9100C0B0148D4019113D8DEA876F

ДЕЙСТВИТЕЛЕН: С 20.11.2023 ПО 20.11.2024

А.О. Кожуховский

Схема расположения здания, сооружения (части объекта недвижимости), объекта незавершенного строительства в границах земельного участка

40:03:120517

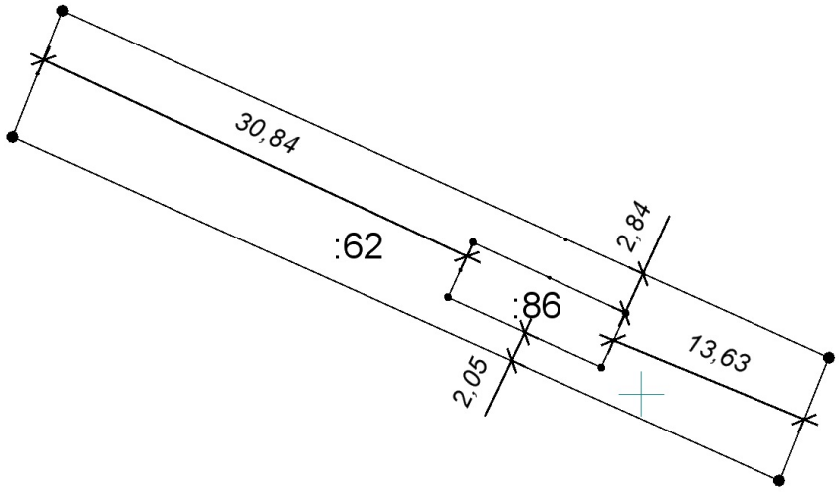

Директор ООО "Агро 40" А.Н.Плосконосов

Масштаб 1:500

Серийный номер и срок действия ключа проверки ЭП, кому выдан: №248593776104921550045018422019207876872, 19.09.2024
ФЕДЕРАЛЬНАЯ СЛУЖБА ГОСУДАРСТВЕННОЙ РЕГИСТРАЦИИ\. Дата составления: 13.08.2024 14:20:24

Федеральная служба государственной регистрации, кадастра и картографии
полное наименование органа регистрации прав

Выписка из Единого государственного реестра недвижимости об основных характеристиках и зарегистрированных правах на объект недвижимости

Сведения об основных характеристиках объекта недвижимости

В Единый государственный реестр недвижимости внесены следующие сведения:

Раздел 1 Лист 1

Земельный участок
вид объекта недвижимости

Лист № 1 раздела 1	Всего листов раздела 1: 1	Всего разделов: 3	Всего листов выписки: 4

12.08.2024г.	
Кадастровый номер:	40:03:120517:62

Номер кадастрового квартала:	40:03:120517
Дата присвоения кадастрового номера:	05.09.2012
Ранее присвоенный государственный учетный номер:	данные отсутствуют
Местоположение:	Местоположение установлено относительно ориентира, расположенного в границах участка. Почтовый адрес ориентира: Калужская обл., р-н Боровский, г. Ермолино, ул. ОПХ "Ермолино".
Площадь, м2:	493 +/- 8
Кадастровая стоимость, руб:	336475.29
Кадастровые номера расположенных в пределах земельного участка объектов недвижимости:	40:03:120517:86
Категория земель:	Земли населенных пунктов
Виды разрешенного использования:	для ведения личного подсобного хозяйства
Статус записи об объекте недвижимости:	Сведения об объекте недвижимости имеют статус "актуальные"
Особые отметки:	данные отсутствуют
Получатель выписки:	Карачлы Мария

Главный специалист - эксперт	Документ подписан усилен ДОКУМЕНТ ПОДПИСАН ЭЛЕКТРОННОЙ ПОДПИСЬЮ Сертификат: 00BB056B7401CB38D2B3576ACDC8425108 Владелец: ФЕДЕРАЛЬНАЯ СЛУЖБА ГОСУДАРСТВЕННОЙ РЕГИСТРАЦИИ, КАДАСТРА И КАРТОГРАФИИ Действителен: с 27.06.2023 по 19.09.2024	Шутова Н. Н.
полное наименование должности		инициалы, фамилия

М.П.

Выписка из Единого государственного реестра недвижимости об основных характеристиках и зарегистрированных правах на объект недвижимости

Сведения о зарегистрированных правах

Земельный участок
вид объекта недвижимости

Лист № 1 раздела 2	Всего листов раздела 2: 2	Всего разделов: 3	Всего листов выписки: 4

12.08.2024г.	
Кадастровый номер:	40:03:120517:62

1	Правообладатель (правообладатели):	1.1	Карачлы Мария, 03.03.1989, Республика Молдова, Республика Молдова, СНИЛС 167-250-125 54 Паспорт иностранного гражданина серия АР №0118955, выдан 20.06.2023, Агентство общественных услуг 249027, обл. Калужская, р-н. Боровский, г. Ермолино, ул. Гагарина, д. 4, кв. 17
	Сведения о возможности предоставления третьим лицам персональных данных физического лица:	1.1.1	данные отсутствуют
2	Вид, номер, дата и время государственной регистрации права:	2.1	Собственность 40:03:120517:62-40/058/2024-2 12.08.2024 17:31:53
3	Документы-основания	3.1	Договор купли-продажи объекта недвижимости с ипотекой в силу закона, выдан 07.08.2024
4	Сведения об осуществлении государственной регистрации сделки, права, ограничения права без необходимого в силу закона согласия третьего лица, органа:	4.1	данные отсутствуют
5	Ограничение прав и обременение объекта недвижимости:		

5.1	вид:	Ипотека в силу закона
	дата государственной регистрации:	12.08.2024 17:31:53
	номер государственной регистрации:	40:03:120517:62-40/058/2024-3
	срок, на который установлены ограничение прав и обременение объекта недвижимости:	Срок действия с 12.08.2024 по истечении 240 месяцев с даты фактического предоставления кредита по кредитному договору № 1899965 от 07.08.2024 г.
	лицо, в пользу которого установлены ограничение прав и обременение объекта недвижимости:	Публичное акционерное общество "Сбербанк России", ИНН: 7707083893, ОГРН: 1027700132195
	сведения о возможности предоставления третьим лицам персональных данных физического лица	данные отсутствуют
	основание государственной регистрации:	Договор купли-продажи объекта недвижимости с ипотекой в силу закона, выдан 07.08.2024
	сведения об осуществлении государственной регистрации сделки, права, ограничения права без необходимого в силу закона согласия третьего лица, органа:	данные отсутствуют

Главный специалист - эксперт	Документ подписан усиленной квалифицированной электронной подписью Серийный номер сертификата: ...3154206590782055 2 Кому выдан: Управление Федеральной службы государственной регистрации, кадастра и картографии по Калужской области ...-05-2025	Шутова Н. Н.
полное наименование должности		инициалы, фамилия

ДОКУМЕНТ ПОДПИСАН ЭЛЕКТРОННОЙ ПОДПИСЬЮ
Сертификат: 00BB056B7401CB38D2B3576ACDC8425108
Владелец: ФЕДЕРАЛЬНАЯ СЛУЖБА ГОСУДАРСТВЕННОЙ РЕГИСТРАЦИИ, КАДАСТРА И КАРТОГРАФИИ
Действителен: с 27.06.2023 по 19.09.2024

Федеральная служба государственной регистрации, кадастра и картографии
полное наименование органа регистрации прав

Выписка из Единого государственного реестра недвижимости об основных характеристиках и зарегистрированных правах на объект недвижимости

Сведения об основных характеристиках объекта недвижимости

В Единый государственный реестр недвижимости внесены следующие сведения:

Раздел 1 Лист 1

Здание
вид объекта недвижимости

Лист № 1 раздела 1	Всего листов раздела 1: 1	Всего разделов: 3	Всего листов выписки: 4

12.08.2024г.	
Кадастровый номер:	40:03:120517:86

Номер кадастрового квартала:	40:03:120517
Дата присвоения кадастрового номера:	03.02.2014
Ранее присвоенный государственный учетный номер:	данные отсутствуют
Местоположение:	Калужская область, р-н Боровский, г Ермолино, ОПХ Ермолино
Площадь, м2:	37.9
Назначение:	Нежилое
Наименование:	Здание
Количество этажей, в том числе подземных этажей:	1, в том числе подземных 0
Год ввода в эксплуатацию по завершении строительства:	данные отсутствуют
Год завершения строительства:	2013
Кадастровая стоимость, руб:	389353.14
Кадастровые номера иных объектов недвижимости, в пределах которых расположен объект недвижимости:	40:03:120517:62
Кадастровые номера помещений, машино-мест, расположенных в здании или сооружении:	данные отсутствуют
Виды разрешенного использования:	данные отсутствуют
Статус записи об объекте недвижимости:	Сведения об объекте недвижимости имеют статус "актуальные"
Особые отметки:	Сведения, необходимые для заполнения раздела: 5 - План расположения помещения, машино-места на этаже (плане этажа), отсутствуют.
Получатель выписки:	Карачлы Мария

Главный специалист - эксперт	Документ подписан усиленной квалифицированной электронной подписью Серийный номер сертиф 315420659078205 52 Кому выдан: Управление Федеральной службы государственной регистрации, кадастра и картографии по Калужской области	Шутова Н. Н.
полное наименование должности		инициалы, фамилия

ДОКУМЕНТ ПОДПИСАН ЭЛЕКТРОННОЙ ПОДПИСЬЮ
Сертификат: 00BB056B7401CB38D2B3576ACDC8425108
Владелец: ФЕДЕРАЛЬНАЯ СЛУЖБА ГОСУДАРСТВЕННОЙ РЕГИСТРАЦИИ, КАДАСТРА И КАРТОГРАФИИ
Действителен: с 27.06.2023 по 19.09.2024
-05-2025

М.П.

Выписка из Единого государственного реестра недвижимости об основных характеристиках и зарегистрированных правах на объект недвижимости

Сведения о зарегистрированных правах

Здание
вид объекта недвижимости

Лист № 1 раздела 2	Всего листов раздела 2: 2	Всего разделов: 3	Всего листов выписки: 4

12.08.2024г.	
Кадастровый номер:	40:03:120517:86

1	Правообладатель (правообладатели):	1.1	Карачлы Мария, 03.03.1989, Республика Молдова, Республика Молдова, СНИЛС 167-250-125 54 Паспорт иностранного гражданина серия АР №0118955, выдан 20.06.2023, Агентство общественных услуг 249027, обл. Калужская, р-н. Боровский, г. Ермолино, ул. Гагарина, д. 4, кв. 17
	Сведения о возможности предоставления третьим лицам персональных данных физического лица:	1.1.1	данные отсутствуют
2	Вид, номер, дата и время государственной регистрации права:	2.1	Собственность 40:03:120517:86-40/058/2024-2 12.08.2024 17:31:53
3	Документы-основания	3.1	Договор купли-продажи объекта недвижимости с ипотекой в силу закона, выдан 07.08.2024
4	Сведения об осуществлении государственной регистрации сделки, права, ограничения права без необходимого в силу закона согласия третьего лица, органа:	4.1	данные отсутствуют
5	Ограничение прав и обременение объекта недвижимости:		

5.1	вид:	Ипотека в силу закона
	дата государственной регистрации:	12.08.2024 17:31:53
	номер государственной регистрации:	40:03:120517:86-40/058/2024-3
	срок, на который установлены ограничение прав и обременение объекта недвижимости:	Срок действия с 12.08.2024 по истечении 240 месяцев с даты фактического предоставления кредита по кредитному договору № 1899965 от 07.08.2024 г.
	лицо, в пользу которого установлены ограничение прав и обременение объекта недвижимости:	Публичное акционерное общество "Сбербанк России", ИНН: 7707083893, ОГРН: 1027700132195
	сведения о возможности предоставления третьим лицам персональных данных физического лица	данные отсутствуют
	основание государственной регистрации:	Договор купли-продажи объекта недвижимости с ипотекой в силу закона, выдан 07.08.2024
	сведения об осуществлении государственной регистрации сделки, права, ограничения права без необходимого в силу закона согласия третьего лица, органа:	данные отсутствуют

Главный специалист - эксперт	Документ подписан усиленной квалифицированной электронной подписью Серийный номер сертификата: ...3154206590782055 2 Кому выдан: Управление Федеральной службы государственной регистрации, кадастра и картографии по Калужской области ...05-2025	Шутова Н. Н.
полное наименование должности		инициалы, фамилия

ДОКУМЕНТ ПОДПИСАН ЭЛЕКТРОННОЙ ПОДПИСЬЮ
Сертификат: 00BB056B7401CB38D2B3576ACDC8425108
Владелец: ФЕДЕРАЛЬНАЯ СЛУЖБА ГОСУДАРСТВЕННОЙ РЕГИСТРАЦИИ, КАДАСТРА И КАРТОГРАФИИ
Действителен: с 27.06.2023 по 19.09.2024

М.П.